変更 REV.	日付 DATE	記述 DESCRIPTION	担当 SIGN.	承認 APPR.

−	−

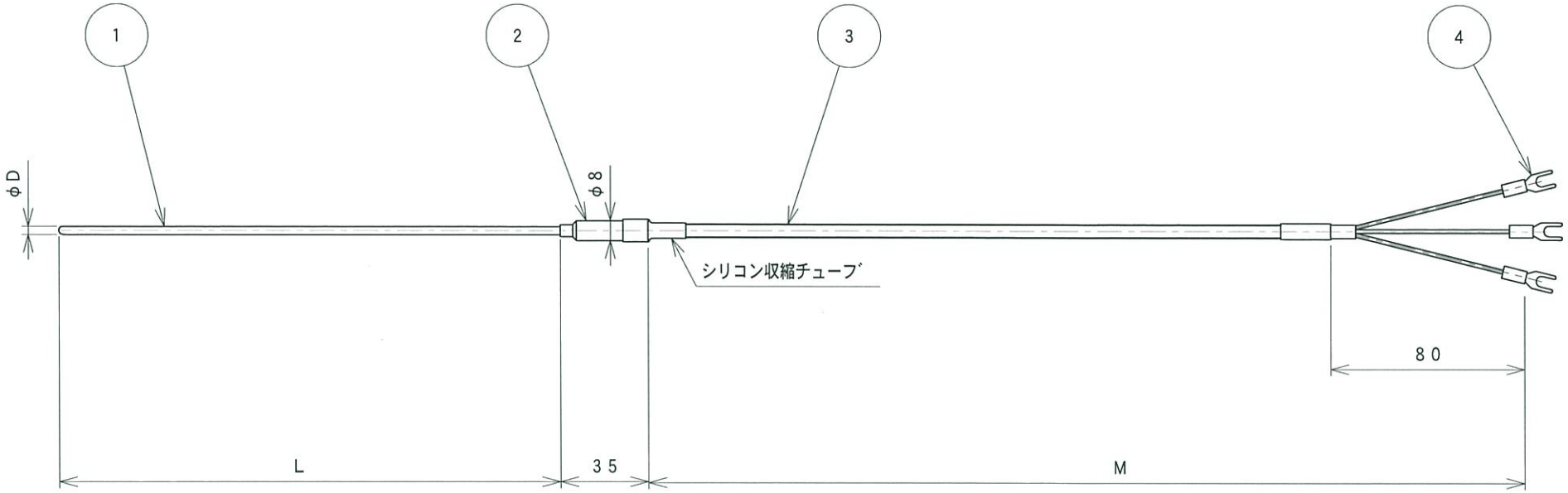

D＝φ3．2・φ4．8・φ6．4・φ8．0から選択

L＝100・150・200・350mmから選択

M＝2・4mから選択

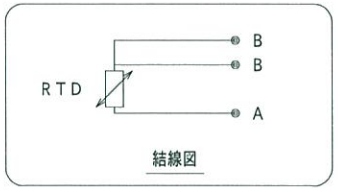

番号 No.	部品名称 PART NAME	数量 QTY	材質 MATERIAL	備考 REMARKS
7				
6				
5				
4	圧着端子	3	−	M3用Y端子
3	リード線	1	ビニール	外径5φ
2	スリーブ	1	SUS 303	φ8×35L
1	シース測温抵抗体	1	シース：SUS316	φ3．2 右欄参照

使用温度 OPERATING TEMP. 0℃～250℃	承認 APPROVED BY		名称 NAME リード線型シース白金測温抵抗体 RA36S−PTBS□□−□□−□
素子 ELEMENT Pt100Ω／0℃ 3線式	検図 CHECKED BY		
素子数 No. OF ELEMENT シングル	作成 DRAWN BY		図面番号 DRAWING No. RA36S
測定電流 MEASUREMENT CURRENT 1mA	日付 DATE	単位 UNIT mm	N D S 日本電測株式会社 NIHON DENSOKU Co, LTD.
許容差 TORELANCE JIS B	第三角法 3RD. ANGLE PROJECTION	尺度 SCALE − : −	